SIENNA LF150T-C(II)

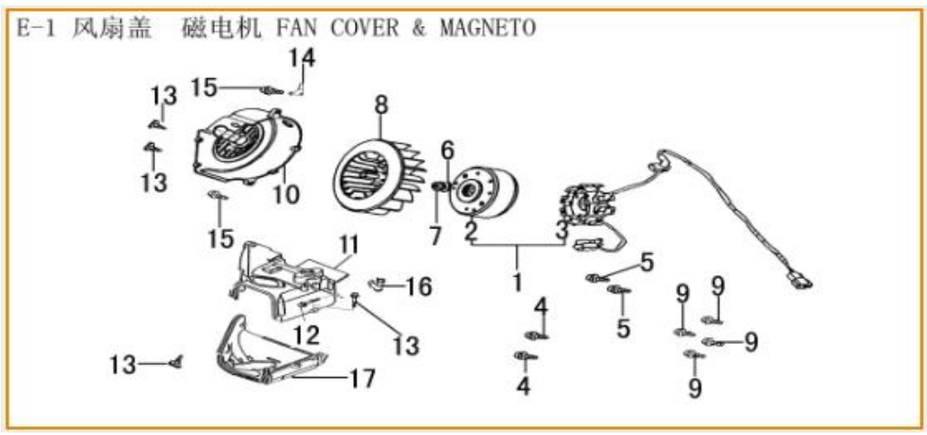

N°	Código SCP	Código Kit	Descripción	UM
1	LE0101514100000		MAGNETO 1P52QMI STYLUS	KIT
2	LE0102514100000		ROTOR 1P52QMI STYLUS	UNID
3	LE0103513100000		STATOR 1P52QMI STYLUS LIBERTY SIENNA	UNID
8	LE0108514100000		VENTILADOR 1P52QMI STYLUS	UNID
10	LE0110514100000		TAPA DE VENTILADOR 1P52QMI STYLUS	UNID
11	LE0111514100000	LE0118514100000	KIT PROTECTOR DE VENTILADOR 1P52QMI STYLUS	KIT
17	LE0117514100000			

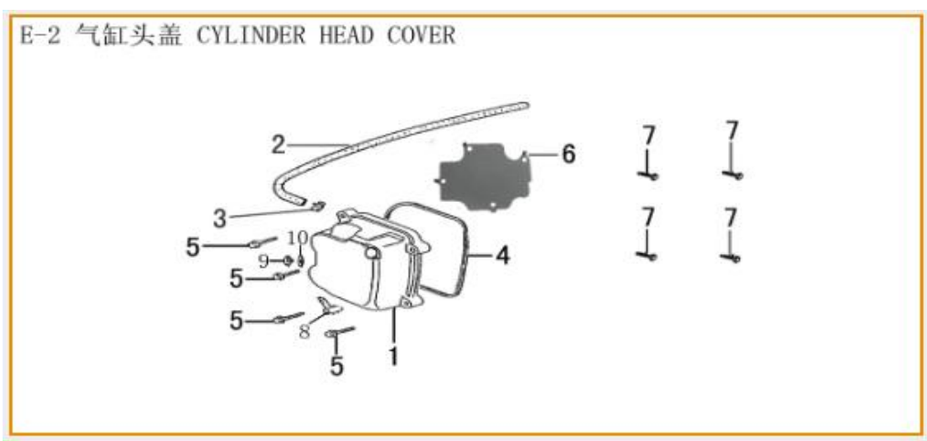

N°	Código SCP	Código Kit	Descripción	UM
1	LE0201514100000		TAPA DE CULATA 1P57QMJ LIBERTY SIENNA	UNID
4	LE0204514100000		EMPAQUE TAPA DE CULATA 1P57QMJ LIBERTY SIENNA	UNID
6	LE0206514100000		TAPA 1P57QMJ LIBERTY SIENNA	UNID

SIENNA LF150T-C(II)

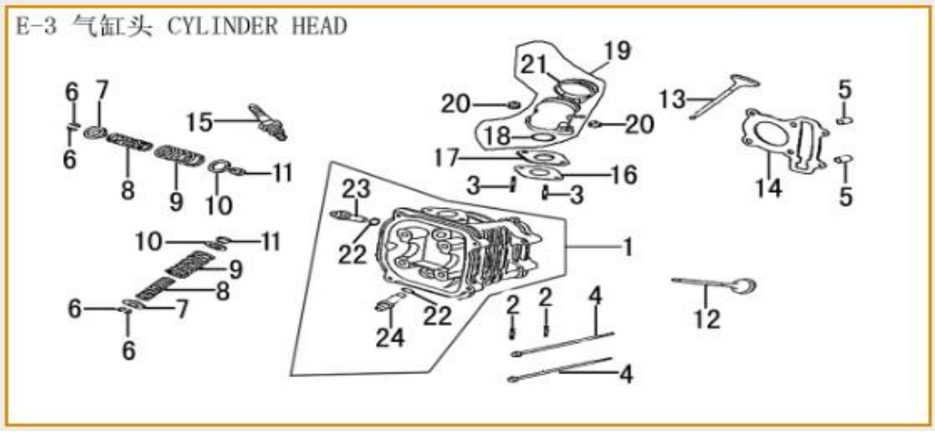

N°	Código SCP	Código Kit	Descripción	UM
1	LE0301514100000		CULATA 1P57QMJ LIBERTY SIENNA	UNID
12	LE0312514100000	LE0325514100000	KIT VALVULA DE ESCAPE Y ADMISION 1P57QMJ LIBERTY SIENNA	KIT
13	LE0313514100000			
14	LE0314514100000		EMPAQUE DE CULATA 1P57QMJ LIBERTY SIENNA	UNID
15	*C7HSA*		*BUJÍA NGK 1P57QMJ LIBERTY SIENNA*	*UNID*
19	LE0319514100000		TUBERÍA DE ADMISIÓN 1P57QMJ LIBERTY SIENNA	SET

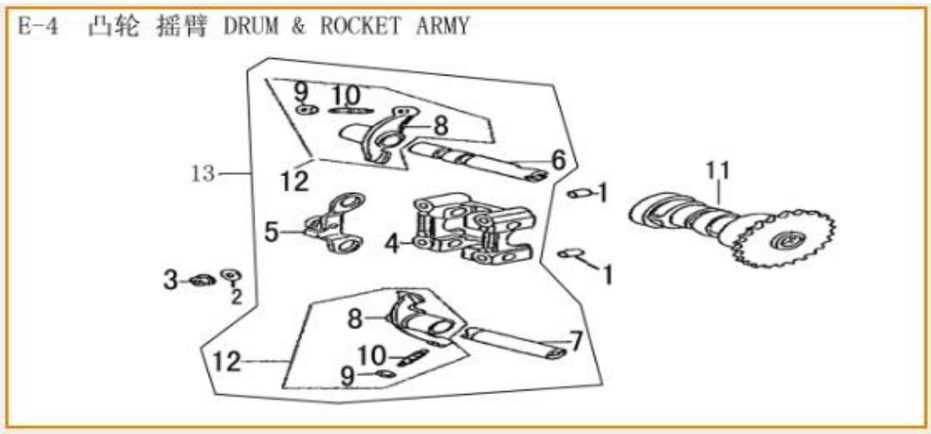

N°	Código SCP	Código Kit	Descripción	UM
4	LE0404514100000		BASE BALANCIN 1P57QMJ LIBERTY SIENNA	UNID
7	LE0407514100000		EJE DE BALANCIN 1P57QMJ LIBERTY SIENNA	UNID
11	LE0411513100000		EJE DE LEVAS 1P52QMI STYLUS LIBERTY SIENNA	UNID
12	LE0412514100000		BALANCIN 1P57QMJ LIBERTY SIENNA	UNID
13	LE0413513100000		CONJ. FIJACION EJE DE LEVAS 1P57QMJ LIBERTY SIENNA	KIT

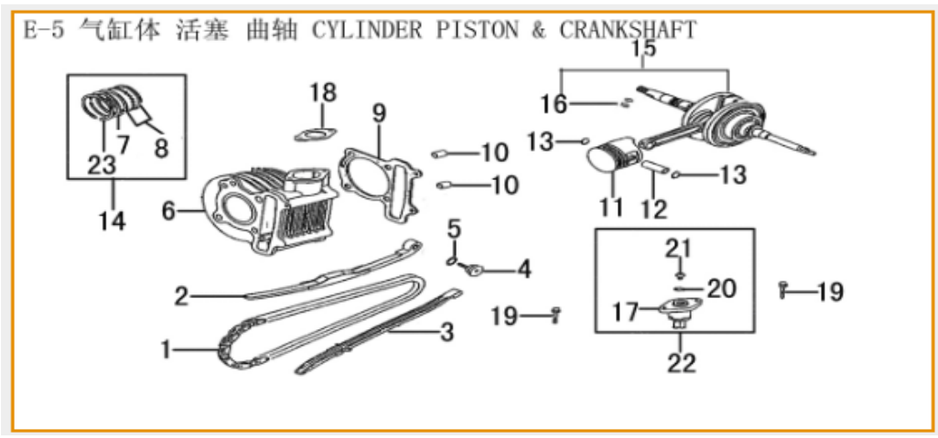

N°	Código SCP	Código Kit	Descripción	UM
1	LE0501514100000		CADENA 1P57QMJ LIBERTY SIENNA	UNID
2	LE0502514100000	LE0524514100000	KIT TEMPLADOR Y GUÍA DE CADENA 1P57QMJ LIBERTY SIENNA	KIT
3	LE0503514100000			
6	LE0506514100000	LE0525514100000	KIT CILINDRO, EMPAQUE, PISTON, PIN, ANILLOS 1P57QMJ LIBERTY SIENNA	KIT
9	LE0509514100000			
11	LE0511514100000			
12	LE0512514100000			
13	LE0513514100000			
14	LE0514514100000			
15	LE0515514100000		CIGÜEÑAL Y BIELA 1P57QMJ LIBERTY SIENNA	UNID
18	LE0518514100000		EMPAQUE TENSOR 1P57QMJ LIBERTY SIENNA	UNID
22	LE0522514100000		TEMPLADOR DE CADENA 1P57QMJ LIBERTY SIENNA	UNID

SIENNA LF150T-C(II)

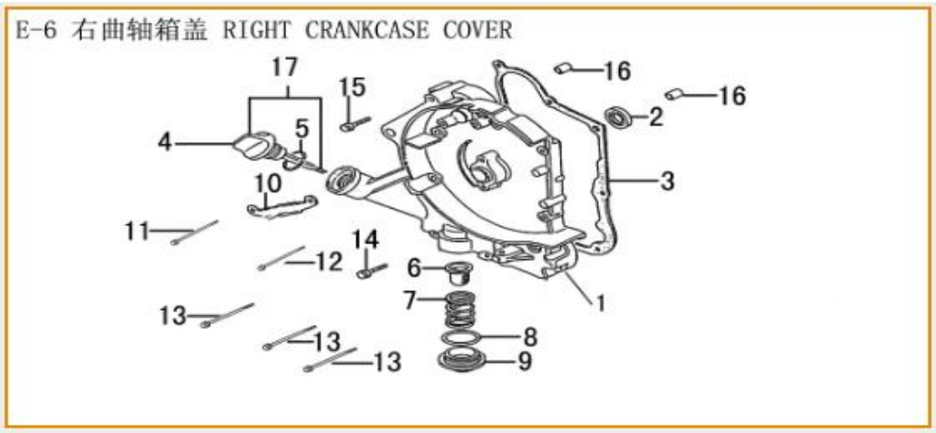

N°	Código SCP	Código Kit	Descripción	UM
1	LE0601514100000		TAPA DE CARTER DER 1P52QMI STYLUS LIBERTY SIENNA	UNID
2	LE0602514100000		RETEN DER. CIGÜEÑAL 9.8x30x5 1P52QMI STYLUS LIBERTY SIEN	UNID
3	LE0603514100000		EMPAQUE TAPA DE CARTER DER 1P57QMJ LIBERTY SIENNA	UNID
4	LE0604514100000		VARILLA NIVEL DE ACEITE 1P57QMJ LIBERTY SIENNA	UNID
5	LE0605514100000		O-RING CARTER 1P57QMJ LIBERTY SIENNA	UNID
6	LE0606513100000	LE0618513100000	KIT PRE FILTRO DE ACEITE, TAPA RESORTE 1P52QMI STYLUS LIBERTY SIENNA	KIT
7	LE0607513100000			
8	LE0608513100000			
9	LE0609513100000			

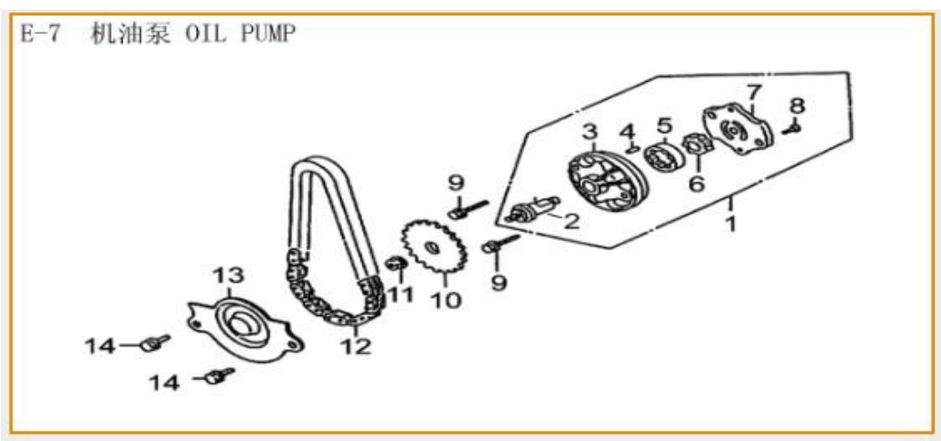

N°	Código SCP	Código Kit	Descripción	UM
1	LE0701513100000	LE0715513100000	KIT BOMBA DE ACEITE, PIÑON, CADENA 1P52QMI STYLUS LIBERTY SIENNA	KIT
10	LE0710513100000			
12	LE0712513100000			
13	LE0713513100000			

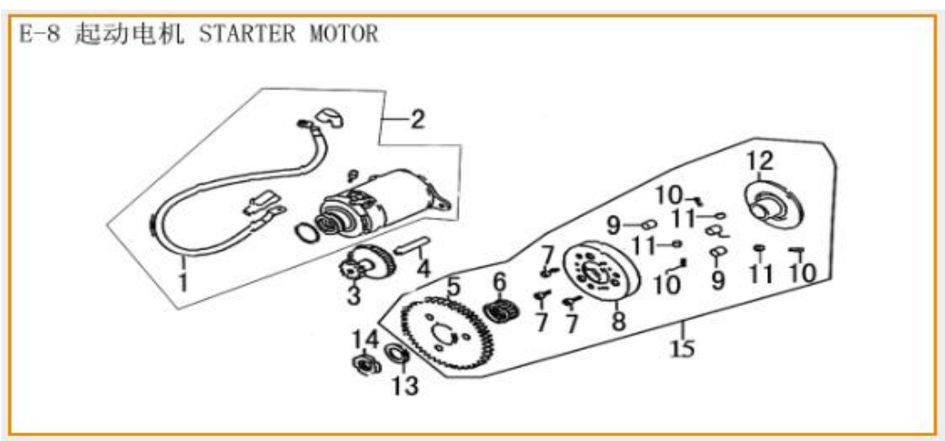

N°	Código SCP	Código Kit	Descripción	UM
2	LE0802513100000		MOTOR DE ARRANQUE 1P52QMI STYLUS LIBERTY SIENNA	UNID
3	LE0803513100000	LE0816513100000	KIT DOBLE ENGRANAJE Y EJE 1P52QMI STYLUS LIBERTY SIENNA	KIT
4	LE0804513100000			
14	LE0814513100000	LE0817513100000	KIT ARRANQUE DE EMBRAGUE 1P52QMI STYLUS LIBERTY SIENN	KIT
15	LE0815513100000			

SIENNA LF150T-C(II)

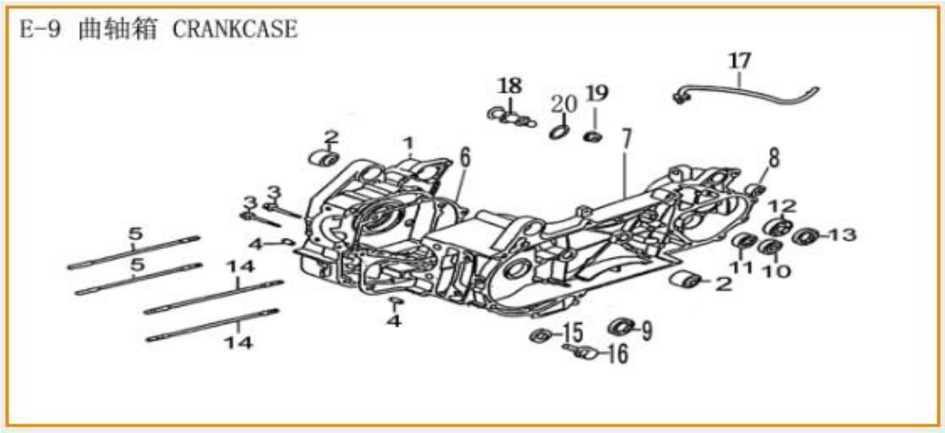

N°	Código SCP	Código Kit	Descripción	UM
1	LE0901513100000		CARTER DER 1P52QMI STYLUS LIBERTY SIENNA	UNID
2	LE0902513100000		BUJE SUSP. DE MOTOR 1P52QMI STYLUS LIBERTY SIENNA	UNID
6	LE0906513100000		EMPAQUE CARTER 1P52QMI STYLUS LIBERTY SIENNA	UNID
7	LE0907513100000		BUJE INF. AMORTIGUADOR POST. 1P52QMI STYLUS LIBERTY SIE	UNID
9	LE0909513100000		RETEN DE CIGÜEÑAL IZQ 19.8x30x5 1P52QMI STYLUS LIBERTY S	UNID
14	LE0914513100000		TORNILLO DE CILINDRO B 1P52QMI STYLUS LIBERTY SIENNA	UNID
15	LE0915513100000		ARANDELA DE TAPÓN DE DRENAJE 1P52QMI STYLUS LIBERTY SI	UNID
16	LE0916513100000		PERNO DE DRENAJE ACEITE 1P52QMI STYLUS LIBERTY SIENNA	UNID

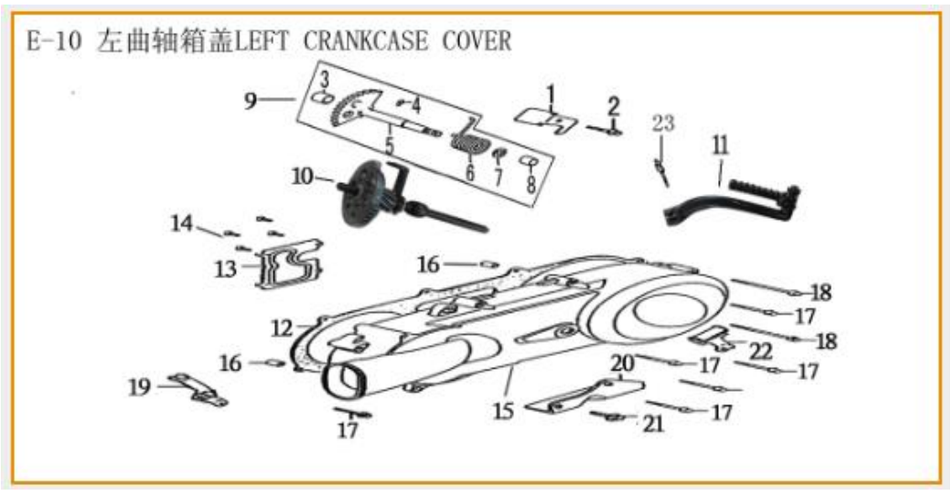

N°	Código SCP	Código Kit	Descripción	UM
9	LE1009513100000		EJE DE ARRANQUE 1P52QMI STYLUS LIBERTY SIENNA	KIT
10	LE1010513100000		PIÑON CENTRAL DE ARRANQUE 1P52QMI STYLUS LIBERTY SIENI	UNID
11	LE1011513100000		PATADA DE ARRANQUE 1P52QMI STYLUS LIBERTY SIENNA	UNID
12	LE1012514100000		EMPAQUE TAPA DE CARTER IZQ 1P57QMJ LIBERTY SIENNA	UNID
15	LE1015513100000		TAPA DE CARTER IZQ 1P52QMI STYLUS LIBERTY SIENNA	UNID

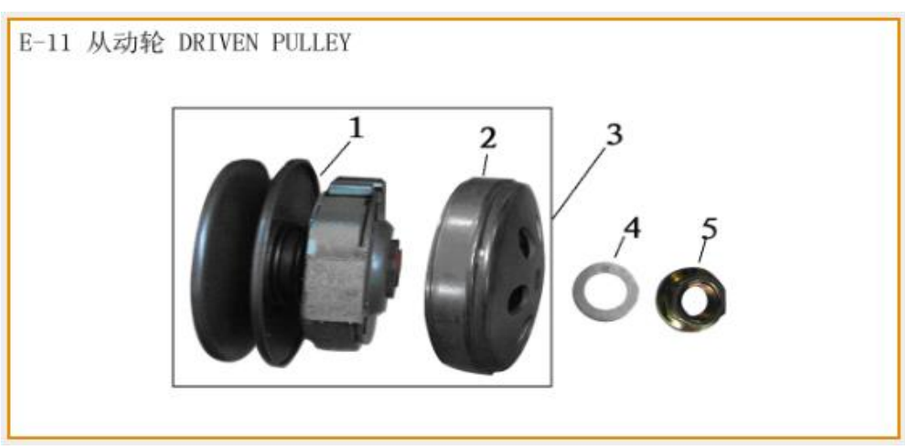

N°	Código SCP	Código Kit	Descripción	UM
3	LE1103513100000	LE1106513100000	KIT POLEA DE DIRECC. COMPLETA 1P52QMI STYLUS LIBERTY SIE	KIT
5	LE1105513100000			

SIENNA LF150T-C(II)

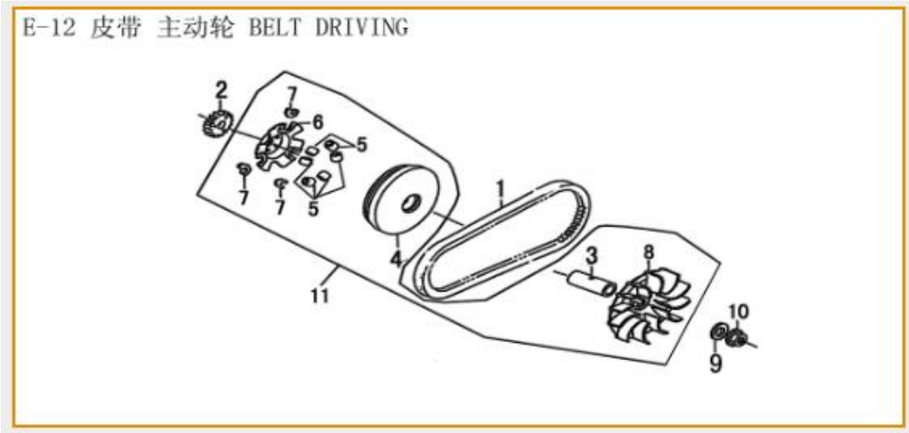

N°	Código SCP	Código Kit	Descripción	UM
1	LE1201514100000		CORREA DE TRANSMISION 1P57QMJ LIBERTY SIENNA	UNID
2	LE1202513100000		ENGRANAJE DE ARRANQUE 1P52QMI STYLUS LIBERTY SIENNA	UNID
5	LE1205513100000		RODILLOS 1P52QMI STYLUS LIBERTY SIENNA	UNID
11	LE1211513100000		POLEA COMPLETA 1P52QMI STYLUS LIBERTY SIENNA	KIT

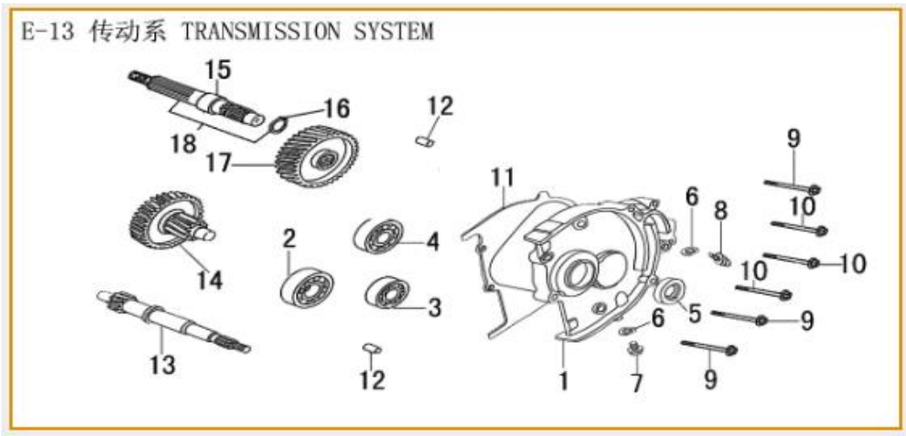

N°	Código SCP	Código Kit	Descripción	UM
1	LE1301513100000		TAPA DE CAJA DE CAMBIOS 1P52QMI STYLUS LIBERTY SIENNA	UNID
5	LE1305513100000		RETEN 20x32x6 1P52QMI STYLUS LIBERTY SIENNA	UNID
11	LE1311513100000		EMPAQUE CAJA DE TRANSMISIÓN 1P52QMI STYLUS LIBERTY SIE	UNID
13	LE1313513100000		EJE DE TRANSMISIÓN 1P52QMI STYLUS LIBERTY SIENNA	UNID
14	LE1314513100000		EJE INTERMEDIO 1P52QMI STYLUS LIBERTY SIENNA	UNID
17	LE1317513100000		PIÑON EJE DE SALIDA 1P52QMI STYLUS LIBERTY SIENNA	UNID
18	LE1318513100000		EJE DE SALIDA 1P52QMI STYLUS LIBERTY SIENNA	UNID

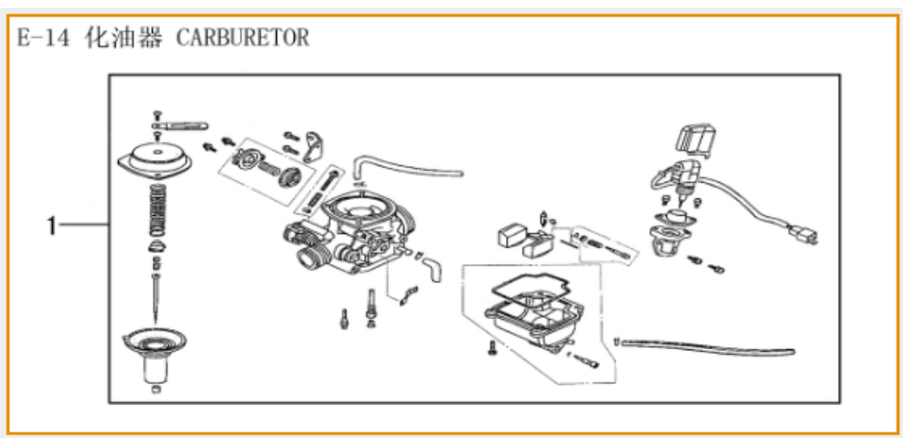

N°	Código SCP	Código Kit	Descripción	UM
1	LE1401514100000		CARBURADOR 1P57QMJ LIBERTY SIENNA	UNID

SIENNA LF150T-C(II)

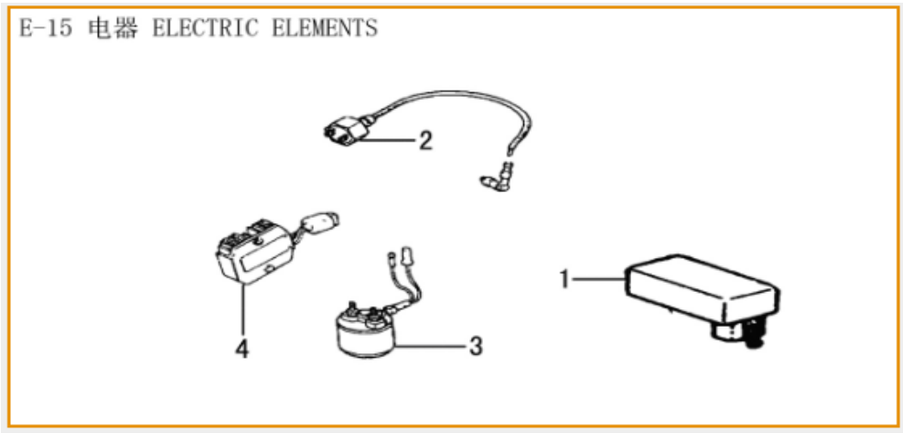

N°	Código SCP	Código Kit	Descripción	UM
1	LE1501514100000		CDI 1P57QMJ LIBERTY SIENNA	UNID
2	LE1502514100000		BOBINA DE ENCENDIDO 1P57QMJ LIBERTY SIENNA	UNID
3	LE1503514100000		RELAY 1P57QMJ LIBERTY SIENNA	UNID
4	LE1504514100000		REGULADOR DE VOLTAJE 1P57QMJ LIBERTY SIENNA	UNID

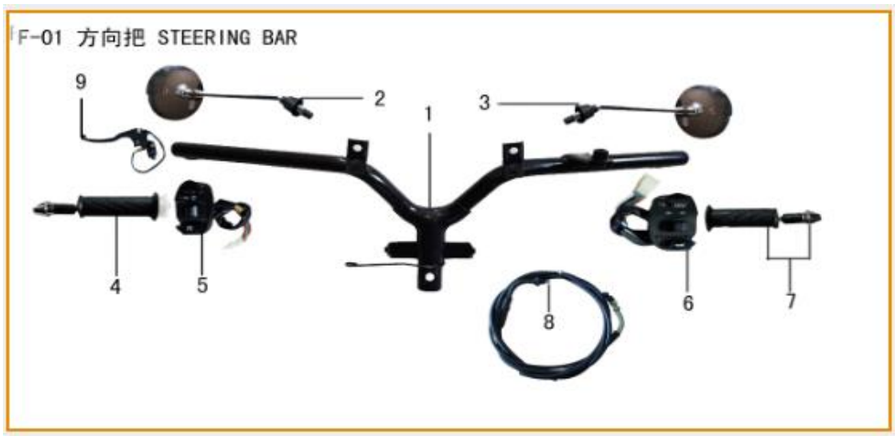

N°	Código SCP	Código Kit	Descripción	UM
1	F01-01-LF150T-C		TIMON SIENNA 150 LF150T-C LIFAN	UNID
2	F01-02-LF150T-C	F01-10-LF150T-C	ESPEJO RETROVISOR DER./IZQ. SIENNA LF150T-C LIFAN	PAR
3	F01-03-LF150T-C			
4	F01-04-LF150T-C		MANUBRIO ACEL COMP SIENNA 150 LF150T-C LIFAN	UNID
5	F01-05-LF150T-C	F01-11-LF150T-C	COMANDO DER./IZQ. SIENNA LF150T-C LIFAN	PAR
6	F01-06-LF150T-C			
7	F01-07-LF150T-C		MANUBRIO IZQ SIENNA 150 LF150T-C LIFAN	UNID
8	F01-08-LF150T-C		CABLE ACELERADOR SIENNA 150 LF150T-C LIFAN	UNID
9	F01-09-LF150T-C		MANIJA FRENO POS. SIENNA 150 LF150T-C LIFAN	UNID

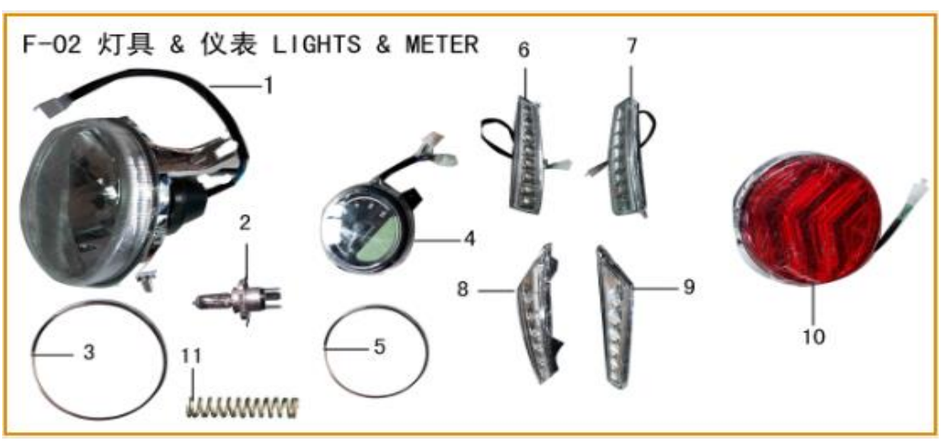

N°	Código SCP	Código Kit	Descripción	UM
1	F02-01-LF150T-C		FARO DEL. COMP. SIENNA 150 LF150T-C LIFAN	UNID
3	F02-03-LF150T-C		ORNAMENTO FARO DEL. SIENNA 150 LF150T-C LIFAN	SET
4	F02-04-LF150T-C		TABLERO SIENNA 150 LF150T-C LIFAN	UNID
5	F02-05-LF150T-C		ORNAMENTO TABLERO SIENNA 150 LF150T-C LIFAN	UNID
6	F02-06-LF150T-C	F02-11-LF150T-C	FARO DIRECC. DER./IZQ. DEL. SIENNA 150 LF150T-C LIFAN	PAR
7	F02-07-LF150T-C			
8	F02-08-LF150T-C	F02-12-LF150T-C	FARO DIRECC. DER./IZQ. POS. SIENNA 150 LF150T-C LIFAN	PAR
9	F02-09-LF150T-C			
10	F02-10-LF150T-C		FARO POS. SIENNA 150 LF150T-C LIFAN	UNID

SIENNA LF150T-C(II)

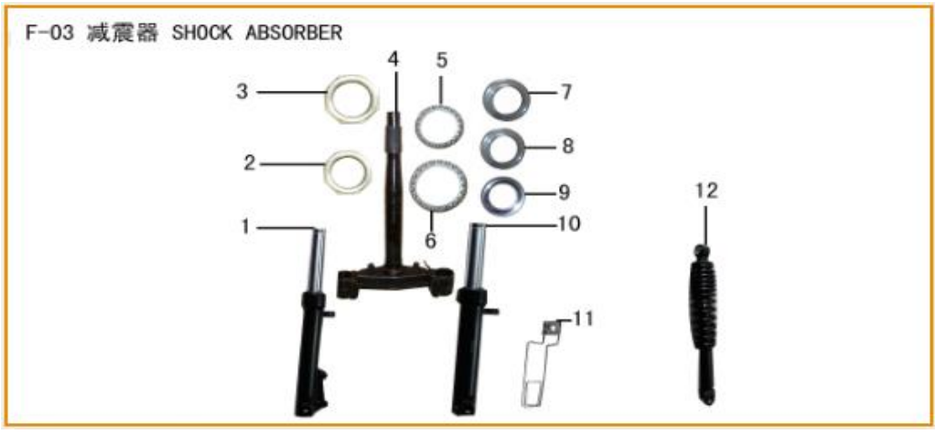

N°	Código SCP	Código Kit	Descripción	UM
1	F03-01-LF150T-C	F03-13-LF150T-C	BARRA TELESCOPICA DEL. DER./IZQ. SIENNA 150 LF150T-C LIFA	PAR
10	F03-10-LF150T-C			
2	F03-02-LF150T-C		TUERCA SUPERIOR DE TELES SIENNA 150 LF150T-C LIFAN	UNID
3	F03-03-LF150T-C		TUERCA DE AJUSTE SIENNA 150 LF150T-C LIFAN	UNID
4	F03-04-LF150T-C		YUGO TIMON SIENNA 150 LF150T-C LIFAN	UNID
5	F03-05-LF150T-C	F03-14-LF150T-C	KIT PISTA Y BILLAS DE TIMON SIENNA 150 LF150T-C LIFAN	KIT
6	F03-06-LF150T-C			
7	F03-07-LF150T-C			
8	F03-08-LF150T-C			
9	F03-09-LF150T-C			
11	F03-11-LF150T-C		SEGURO DE CABLE SIENNA 150 LF150T-C LIFAN	UNID
12	F03-12-LF150T-C		AMORTIGUADOR POS. SIENNA 150 LF150T-C LIFAN	UNID

N°	Código SCP	Código Kit	Descripción	UM
1	F04-01-LF150T-C		CUBIERTA CARENADO DEL. SIENNA 150 LF150T-C LIFAN	UNID
2	F04-02-LF150T-C		CARENADO DEL. BLANCO SIENNA 150 LF150T-C LIFAN	UNID
3	F04-03-LF150T-C		ORNAMENTO CARENADO DEL. SIENNA 150 LF150T-C LIFAN	UNID
4	F04-04-LF150T-C		BISEL DECORATIVO DER. CARENADO DEL. SIENNA 150 LF150T-C	UNID
5	F04-05-LF150T-C		BISEL DECORATIVO IZQ. CARENADO DEL. SIENNA 150 LF150T-C	UNID
6	F04-06-LF150T-C		MASCARA FARO SIENNA 150 LF150T-C LIFAN	UNID
7	F04-07-LF150T-C		MASCARA TABLERO SIENNA 150 LF150T-C LIFAN	UNID
8	F04-08-LF150T-C		GUARDAF. DEL. SIENNA 150 LF150T-C LIFAN	UNID
9	F04-09-LF150T-C		GUARDAF. POS. SIENNA 150 LF150T-C LIFAN	UNID
10	F04-10-LF150T-C		BISEL DECORATIVO DER. PISO SIENNA 150 LF150T-C LIFAN	UNID
11	F04-11-LF150T-C		BISEL DECORATIVO IZQ. PISO SIENNA 150 LF150T-C LIFAN	UNID

SIENNA LF150T-C(II)

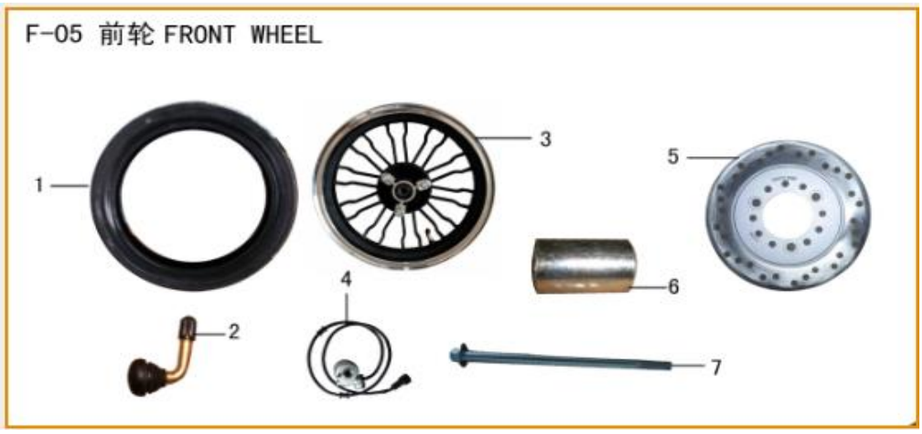

N°	Código SCP	Código Kit	Descripción	UM
1	*HF12X120/70-296ACN*		*LLANTA 120/70-12 HF 296A 51J TL SIENNA 150 LF150T-C LIFAN*	*UNID*
2	F05-02-LF150T-C		PITON SIENNA 150 LF150T-C LIFAN	UNID
3	F05-03-LF150T-C		ARO DEL. COMP. SIENNA 150 LF150T-C LIFAN	UNID
4	F05-04-LF150T-C		CABLE VELOCIMETRO COMP. SIENNA 150 LF150T-C LIFAN	UNID
5	F05-05-LF150T-C		DISCO FRENO DEL. SIENNA 150 LF150T-C LIFAN	UNID
6	F05-06-LF150T-C		BUJE LLANTA DEL SIENNA 150 LF150T-C LIFAN	UNID
7	F05-07-LF150T-C		EJE DELANTERO SIENNA 150 LF150T-C LIFAN	UNID

N°	Código SCP	Código Kit	Descripción	UNID
1	*HF12X120/70-296ACN*		*LLANTA 120/70-12 HF 296A 51J TL SIENNA 150 LF150T-C LIFAN*	*UNID*
2	F06-02-LF150T-C		ARO POS. COMP. SIENNA 150 LF150T-C LIFAN	UNID
3	F06-03-LF150T-C		ZAPATAS FRENO POST SIENNA 150 LF150T-C LIFAN	SET
4	F06-04-LF150T-C		PITON SIENNA 150 LF150T-C LIFAN	UNID
5	F06-05-LF150T-C		RESORTE DE FRENO POST SIENNA 150 LF150T-C LIFAN	UNID

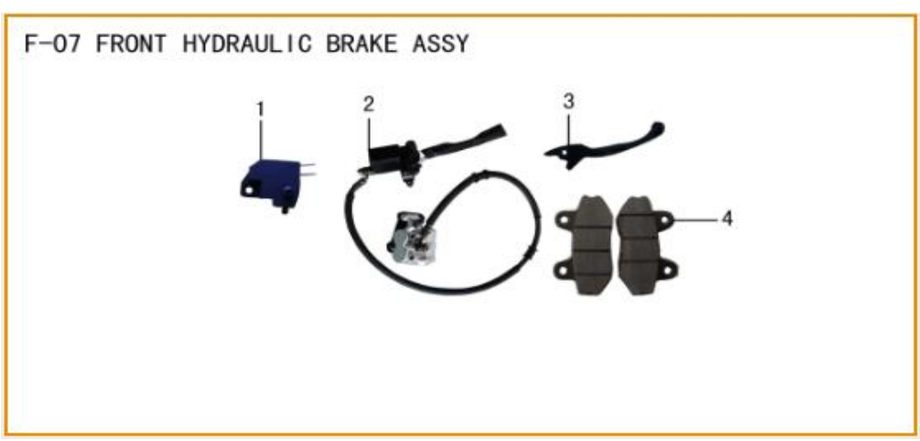

N°	Código SCP	Código Kit	Descripción	UM
1	F07-01-LF150T-C		SWITCH FRENO DEL SIENNA 150 LF150T-C LIFAN	UNID
2	F07-02-LF150T-C		FRENO DEL. COMP. SIENNA 150 LF150T-C LIFAN	UNID
3	F07-03-LF150T-C		MANIJA FRENO SIENNA 150 LF150T-C LIFAN	UNID
4	F07-04-LF150T-C		PASTILLAS FREN DEL SIENNA 150 LF150T-C LIFAN	UNID

SIENNA LF150T-C(II)

N°	Código SCP	Código Kit	Descripción	UM
1	F08-01-LF150T-C		COBERTOR DE CARBURADOR SIENNA 150 LF150T-C LIFAN	UNID
2	F08-02-LF150T-C		CAJUELA SIENNA 150 LF150T-C LIFAN	UNID
3	F08-03-LF150T-C		KIT HERRAMIENTA SIENNA 150 LF150T-C LIFAN	UNID
4	F08-04-LF150T-C		ASIENTO SIENNA 150 LF150T-C LIFAN	UNID
5	F08-05-LF150T-C		MANGUERA ϕ4×ϕ8/×80 SIENNA 150 LF150T-C LIFAN	UNID
6	F08-06-LF150T-C		TANQUE COMB. SIENNA 150 LF150T-C LIFAN	UNID
7	F08-07-LF150T-C		TAPA TANQUE COMB. SIENNA 150 LF150T-C LIFAN	UNID
8	F08-08-LF150T-C		SENSOR TANQUE COMB. SIENNA 150 LF150T-C LIFAN	UNID
9	F08-09-LF150T-C		FILTRO DE COMB SIENNA 150 LF150T-C LIFAN	UNID
10	F08-10-LF150T-C		SWITCH DE VACIO SIENNA 150 LF150T-C LIFAN	UNID
11	F08-11-LF150T-C		PRECINTO SIENNA 150 LF150T-C LIFAN	UNID
12	F08-12-LF150T-C		PRECINTO SIENNA 150 LF150T-C LIFAN	UNID
13	F08-13-LF150T-C		TUBO DEVACIO ϕ4×ϕ8/×120 SIENNA 150 LF150T-C LIFAN	UNID
14	F08-14-LF150T-C		MANGUERA Ⅱϕ4×ϕ8/×300 SIENNA 150 LF150T-C LIFAN	UNID
15	F08-15-LF150T-C		MANGUERA IIIϕ4×ϕ8/×230 SIENNA 150 LF150T-C LIFAN	UNID
16	F08-16-LF150T-C		RESORTE MANGUERA Ⅰ SIENNA 150 LF150T-C LIFAN	UNID
17	F08-17-LF150T-C		RESORTE MANGUERA Ⅱ SIENNA 150 LF150T-C LIFAN	UNID
18	F08-18-LF150T-C		RESORTE MANGUERA Ⅲ SIENNA 150 LF150T-C LIFAN	UNID
19	F08-19-LF150T-C		RESORTE MANGUERA VACIO SIENNA 150 LF150T-C LIFAN	UNID

N°	Código SCP	Código Kit	Descripción	UM
1	F09-01-LF150T-C	F09-06-LF150T-C	KIT ORNAMENTO Y SILENCIADOR SIENNA LF150T-C	KIT
2	F09-02-LF150T-C			
3	F09-03-LF150T-C		EMPAQUETADURA DE ESCAPE SIENNA 150 LF150T-C LIFAN	UNID
4	F09-04-LF150T-C		FILTRO AIRE COMP. SIENNA 150 LF150T-C LIFAN	UNID
5	F09-05-LF150T-C		ELEMENTO FILTRO AIRE SIENNA 150 LF150T-C LIFAN	UNID

SIENNA LF150T-C(II)

N°	Código SCP	Código Kit	Descripción	UM
1	F10-01-LF150T-C		CARENADO DEL. INT. SIENNA 150 LF150T-C LIFAN	UNID
2	F10-02-LF150T-C		PISO SIENNA LF150T-C LIFAN	UNID
3	F10-03-LF150T-C		TAPA CAJA BATERIA SIENNA 150 LF150T-C LIFAN	UNID
4	F10-04-LF150T-C		AGARRADERA PORTA CASCO LF150T-C	UNID
5	F10-05-LF150T-C		VIN PLASTICO SIENNA 150 LF150T-C LIFAN	UNID
6	F10-06-LF150T-C		FORRO DEL PORTADOCUMENTOS LF150T-C	UNID
7	F10-07-LF150T-C		TAPA DEL PORTADOCUMENTOS LF150T-C	UNID
8	F10-08-LF150T-C		CUBIERTA INF. DEL. SIENNA 150 LF150T-C LIFAN	UNID
9	F10-09-LF150T-C		CUBIERTA INF. CHASIS SIENNA 150 LF150T-C LIFAN	UNID

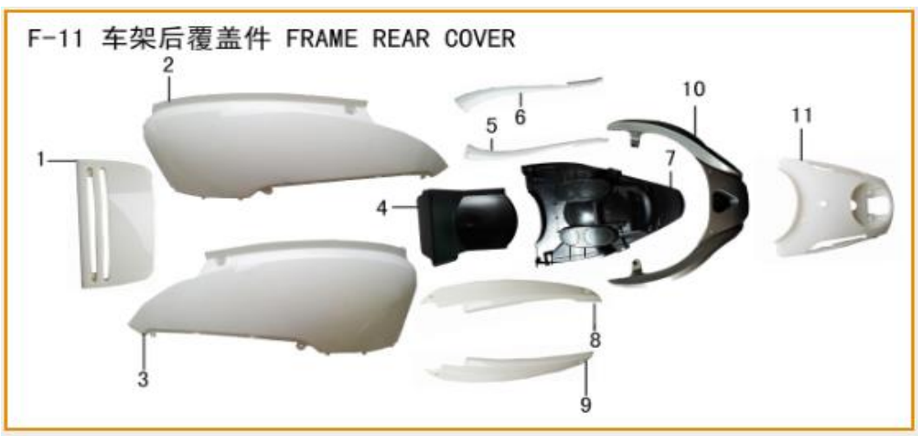

N°	Código SCP	Código Kit	Descripción	UM
1	F11-01-LF150T-C		CARENADO DEL. ASIENTO SIENNA 150 LF150T-C LIFAN	UNID
2	F11-02-LF150T-C		CARENADO POS. IZQ. SIENNA 150 LF150T-C LIFAN	UNID
3	F11-03-LF150T-C		CARENADO POS. DER. SIENNA 150 LF150T-C LIFAN	UNID
4	F11-04-LF150T-C		CUERPO POS. GUARDAF. DEL. SIENNA 150 LF150T-C LIFAN	UNID
5	F11-05-LF150T-C		CARENADO INF. LAT IZQ. BLANCO SIENNA 150 LF150T-C LIFAN	UNID
6	F11-06-LF150T-C		CARENADO INF. LAT DER. SIENNA 150 LF150T-C LIFAN	UNID
7	F11-07-LF150T-C		CUERPO DEL. GUARDAF. POS. SIENNA 150 LF150T-C LIFAN	UNID
8	F11-08-LF150T-C		CARENADO INF. POS. DER. SIENNA 150 LF150T-C LIFAN	UNID
9	F11-09-LF150T-C		CARENADO INF. POS. IZQ. SIENNA 150 LF150T-C LIFAN	UNID
10	F11-10-LF150T-C		PARRILLA SIENNA 150 LF150T-C LIFAN	UNID
11	F11-11-LF150T-C		COLIN CONEXION CARENADO POS. SIENNA 150 LF150T-C LIFAN	UNID

SIENNA LF150T-C(II)

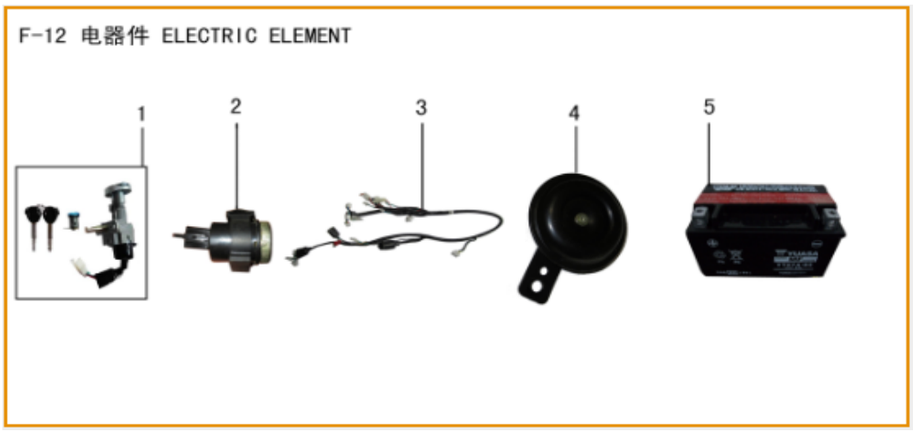

N°	Código SCP	Código Kit	Descripción	UM
1	F12-01-LF150T-C		CHAPA CONTACTO COMP. SIENNA 150 LF150T-C LIFAN	SET
2	F12-02-LF150T-C		RELAY ARRANQUE SIENNA 150 LF150T-C LIFAN	UNID
3	F12-03-LF150T-C		RAMAL ELECT. SIENNA 150 LF150T-C LIFAN	UNID
4	F12-04-LF150T-C		CLAXON SIENNA 150 LF150T-C LIFAN	UNID
5	*YTX7L-BS-SF*		*BATERIA GEL YTX7L SIENNA 150 LF150T-C LIFAN*	*UNID*

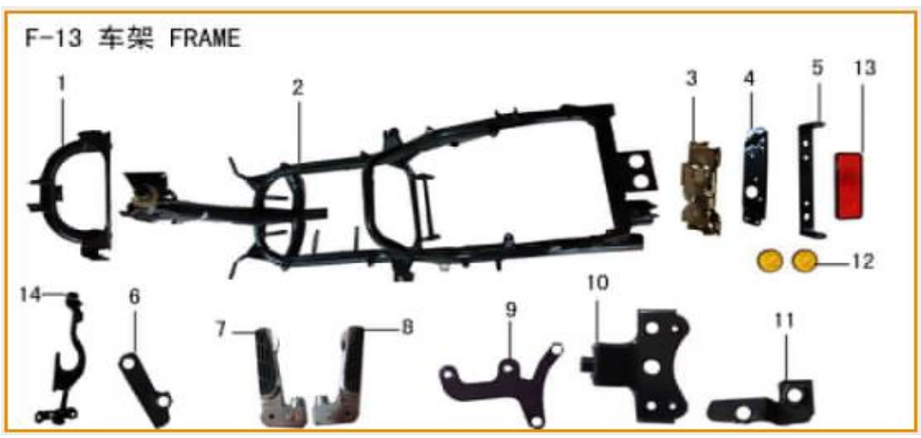

N°	Código SCP	Código Kit	Descripción	UM
1	F13-01-LF150T-C		SOPORTE CUBIERTA DEL SIENNA 150 LF150T-C LIFAN	UNID
2	F13-02-LF150T-C		CHASIS SIENNA 150 LF150T-C LIFAN	UNID
3	F13-03-LF150T-C		SEGURO DE ASIENTO SIENNA 150 LF150T-C LIFAN	UNID
4	F13-04-LF150T-C		PLATINA DEL SEGURO DE ASIENTO SIENNA 150 LF150T-C LIFAN	UNID
5	F13-05-LF150T-C		PLATINA PORTAPLACA SIENNA 150 LF150T-C LIFAN	UNID
6	F13-06-LF150T-C		PLATINA PARA FILTRO AIRE SIENNA 150 LF150T-C LIFAN	UNID
7	F13-07-LF150T-C	F13-15-LF150T-C	POSAPIE DER./IZQ. SIENNA 150 LF150T-C LIFAN	PAR
8	F13-08-LF150T-C			
9	F13-09-LF150T-C		SOPORTE DER GUARDAFANGO POST SIENNA 150 LF150T-C LIFA	UNID
10	F13-10-LF150T-C		SOPORTE GUARDAFANGO POST SIENNA 150 LF150T-C LIFAN	UNID
11	F13-11-LF150T-C		SOPORTE IZQ GUARDAFANGO POST SIENNA 150 LF150T-C LIFAN	UNID
12	F13-12-LF150T-C		REFLECTORES LATERALES SIENNA 150 LF150T-C LIFAN	PAR
13	F13-13-LF150T-C		REFLECTOR POSTERIOR SIENNA 150 LF150T-C LIFAN	UNID
14	F13-14-LF150T-C		SUSPENSION COMP DE MOTOR SIENNA 150 LF150T-C LIFAN	UNID